A–A

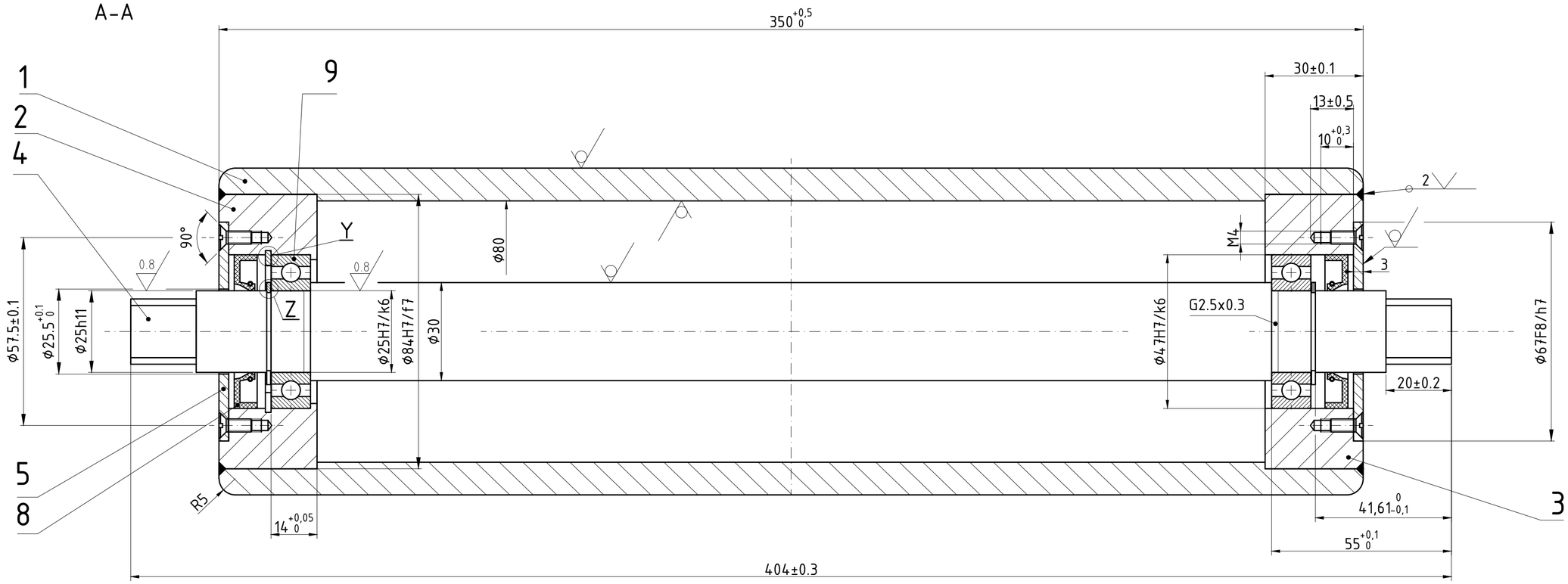

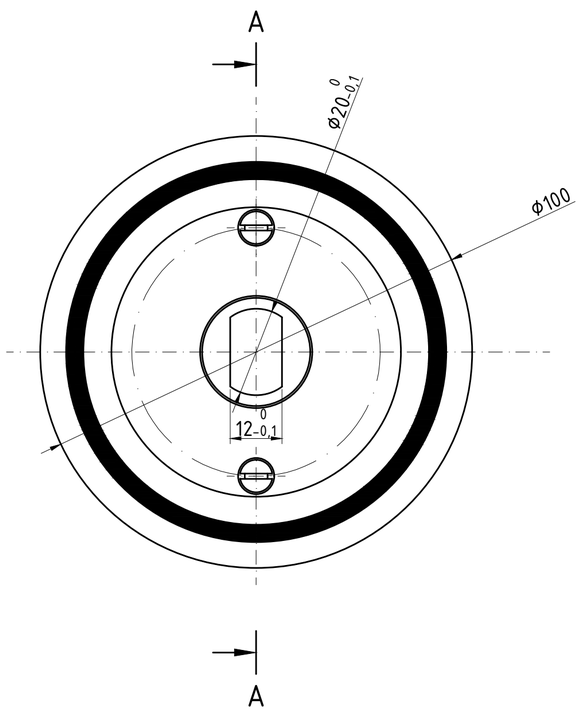

Z (5:1)

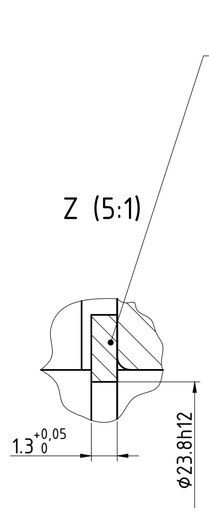

Y (5:1)

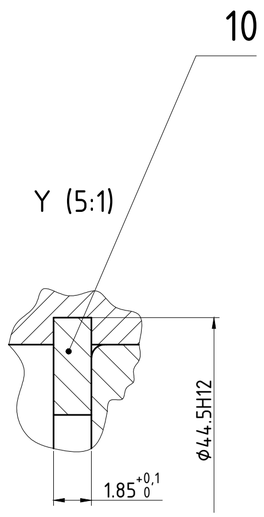

3.2 (0.8)

11.	ŠROUB M4x10	ČSN 02 1151		4
10.	POOJISTNÝ KROUŽEK 47	ČSN 02 2931		1
9.	POJISTNÝ KROUŽEK 25	ČSN 02 2930		2
8.	HŘÍD. TĚSNĚNÍ 25x47x10	ČSN 02 9401		2
7.	LOŽISKO 6005	ČSN 02 4630		2
6.				
5.	VÍČKO ϕ47x3ČSN ČSN 42 5301	4ST-KOC-02-05	11 378	2
4.	HŘÍDEL ϕ30x404 ČSN 42 5510	4ST-KOC-02-04	11 370	1
3.	VLOŽKA P. ϕ84x30 ČSN 42 5510	4ST-KOC-02-03	11 453	1
2.	VLOŽKA L. ϕ84x30 ČSN 42 5510	4ST-KOC-02-02	11 453	1
1	PLÁŠŤ ϕ100x350 ČSN 42 5715	4ST-KOC-02-01	11 343	1
POZ.	NÁZEV-ROZMĚR	NORMA-VÝKRES	MAT.	MN.

Polotovar	Materiál výchozí	Materiál konečný	Tolerování ISO 8015 / Přesnost ISO 2768 m,K	Č. hmotn.	Hr. hmotn.	Č. položky

Index	Změna	Datum	Podpis	Číslo sestavy
				Číslo kusovníku

Název: VÁLEČEK	Kreslil	Metoda zobrazení	
	Schválil		
Číslo výkresu: 4ST-KOC-02-10	Datum	List: 1	Měřítko: 1:1
	Druh výkresu		